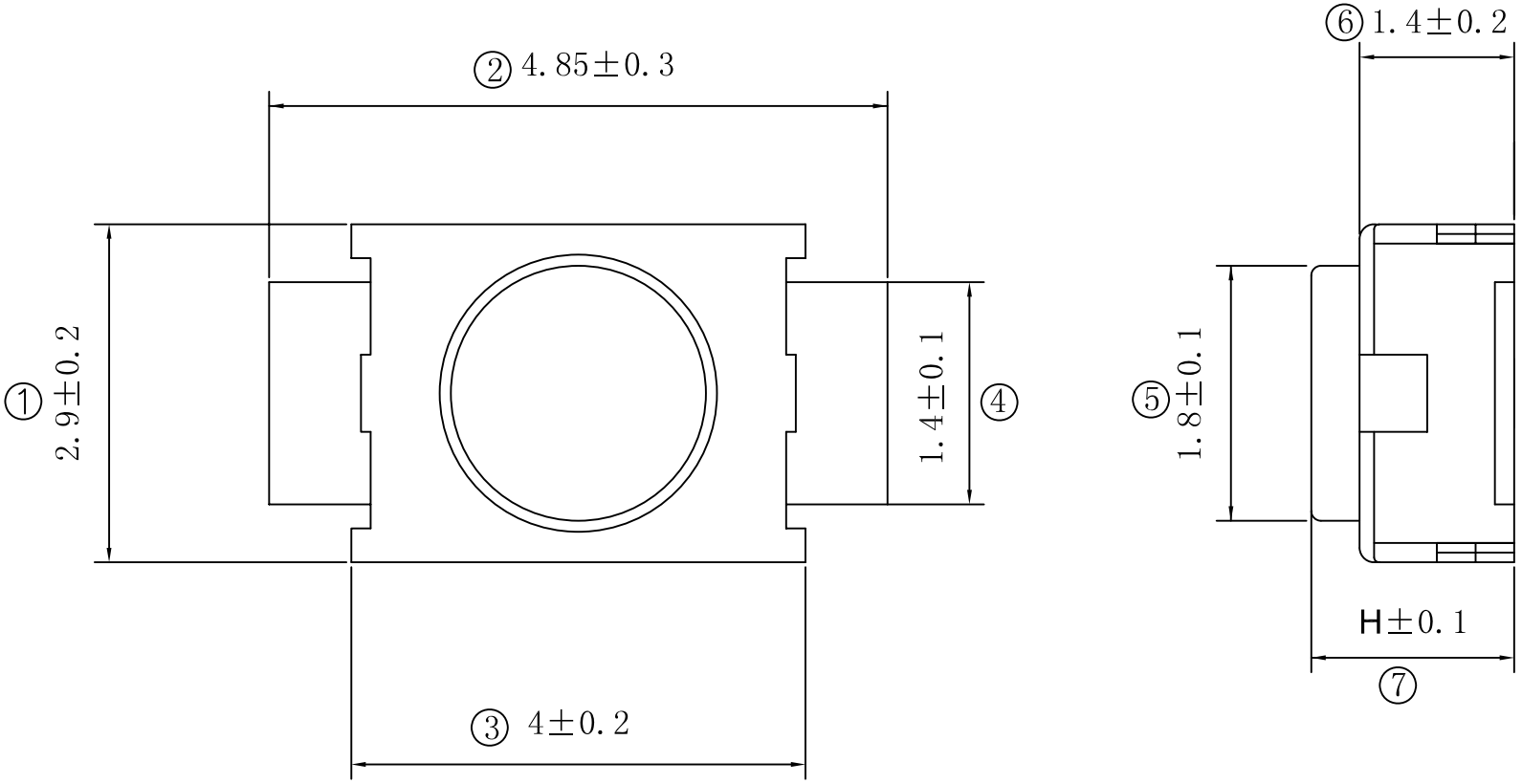
② 4.85±0.3
① 2.9±0.2
④ 1.4±0.1
③ 4±0.2
⑥ 1.4±0.2
⑤ 1.8±0.1
H±0.1
⑦

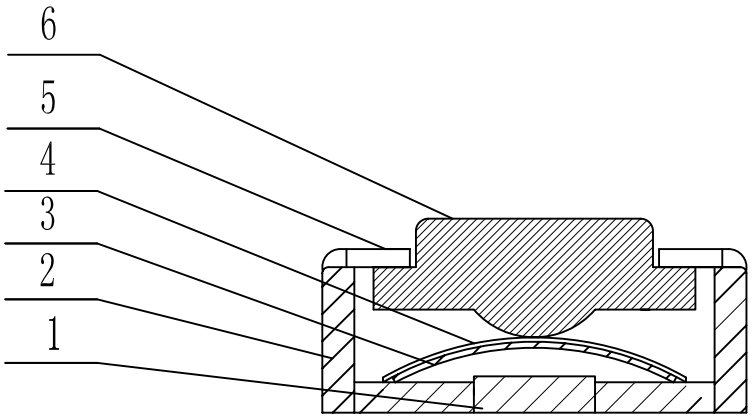
6
5
4
3
2
1